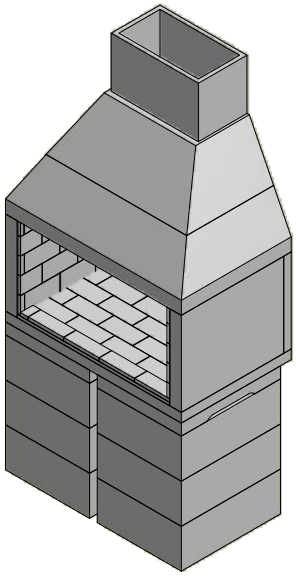

PERSPECTIVA DA MONTAGEM KIT PARRILA

VISTA SUPERIOR

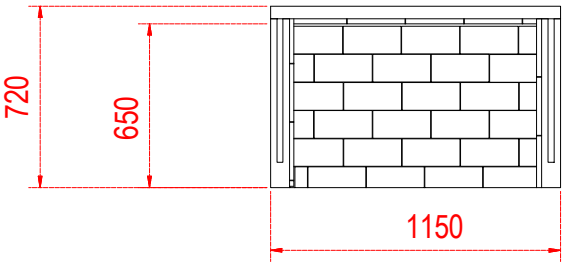

VISTA LATERAL

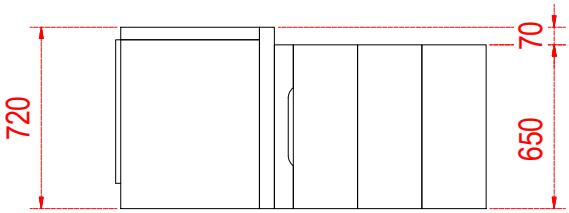

VISTA FRONTAL

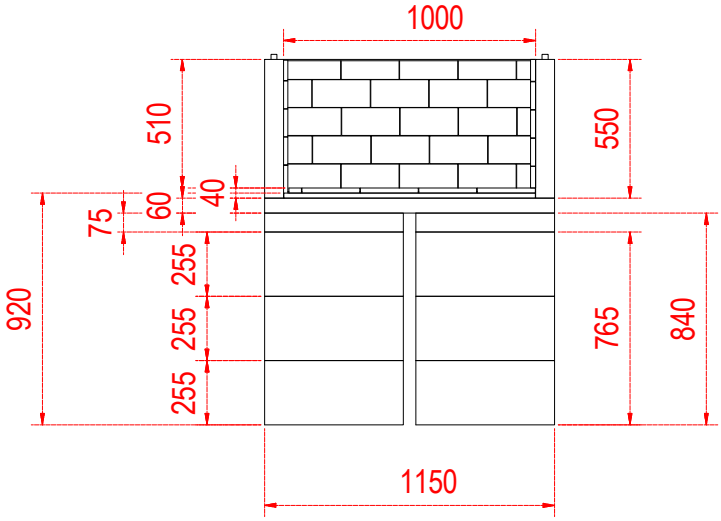

ISOMÉTRICA

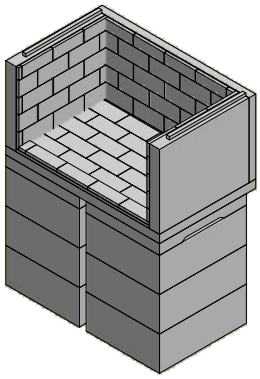

Dometal® LAREIRAS CHURRASQUEIRAS & ACESSÓRIOS — Paixão pelo fogo desde 1971 — TEL: (041) 3667-3377	EMPRESA: DOMETAL PRODUTO: MONTAGEM PARRILA CDP1000 REF: DETALHE TÉCNICO	DESENHO: CARLOS	DATA: 16/ 01/ 2024	ESC.: S/E
		PROJETO: BRUNO	DATA:	UNIDADE: mm
		APROVADO:	DATA:	VISTO:
É expressamente proibido a reprodução, transmissão, divulgação e distribuição para terceiros sem autorização da DOMETAL sob pena de sanções previstas em lei.		DES Nº: CDP1000	REVISÃO: 0001	FOLHA: 1

VISTA SUPERIOR

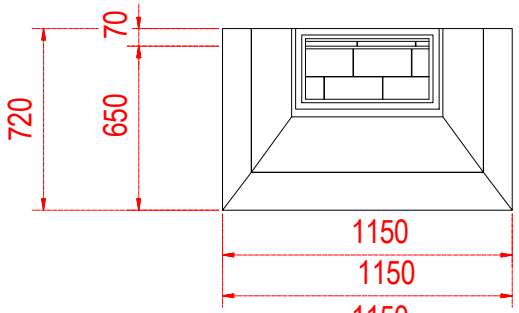

VISTA FRONTAL

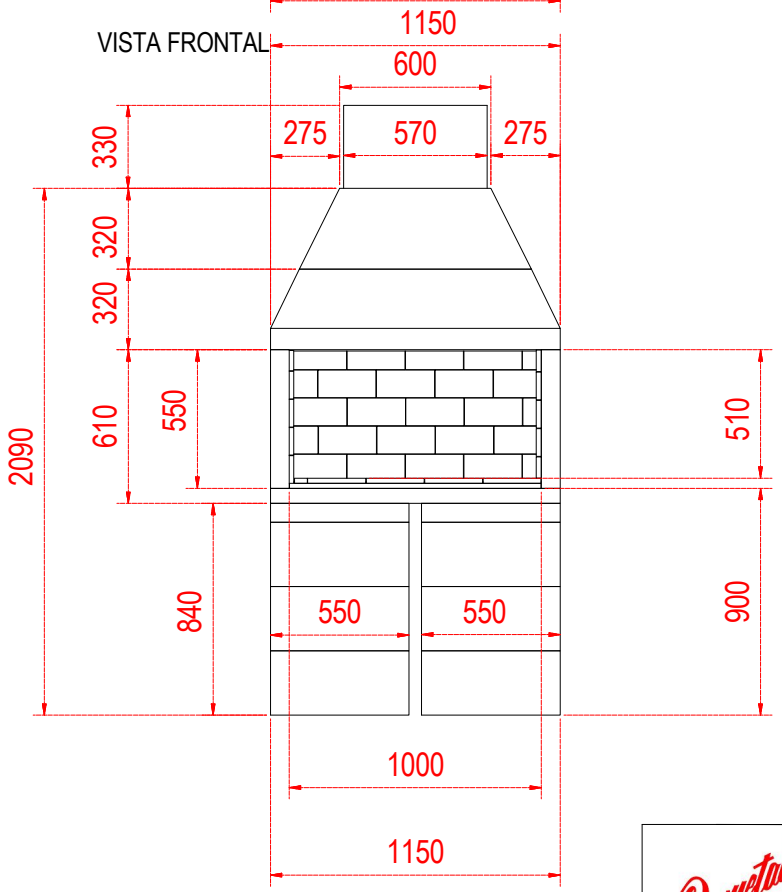

VISTA LATERAL

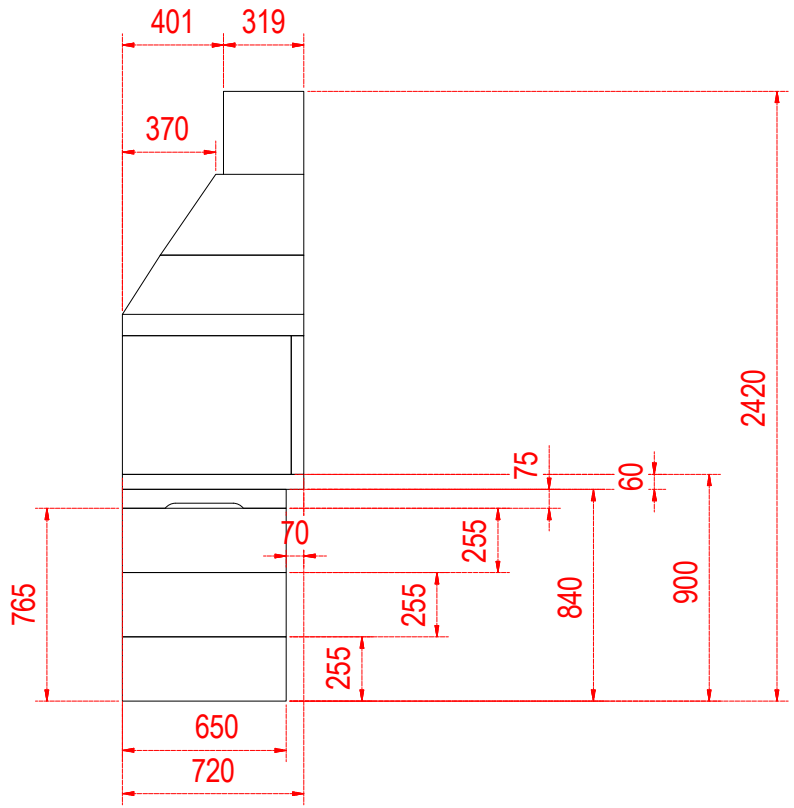

ISOMÉTRICA

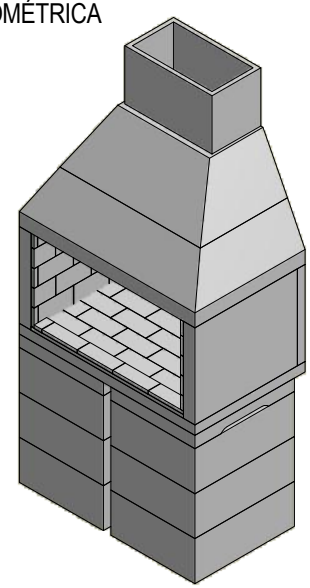

Dometal®
LAREIRAS
CHURRASQUEIRAS
& ACESSÓRIOS
Paixão pelo fogo desde 1971
TEL: (041) 3667-3377

EMPRESA:	DOMETAL
PRODUTO:	MONTAGEM PARRILA CDP1000
REF:	DETALHE TÉCNICO

DESENHO: CARLOS	DATA: 16/ 01/ 2024	ESC.: S/E
PROJETO: BRUNO	DATA:	UNIDADE: mm
APROVADO:	DATA:	VISTO:
DES Nº: CDP1000	REVISÃO: 0001	FOLHA: 2

É expressamente proibido a reprodução, transmissão, divulgação e distribuição para terceiros sem autorização da DOMETAL sob pena de sanções previstas em lei.

VISTA SUPERIOR

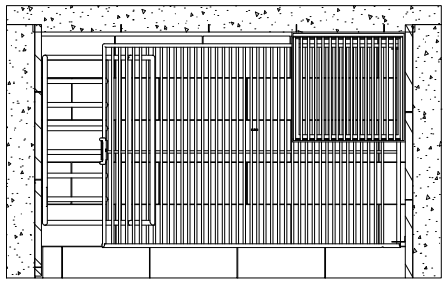

AL-AL (1 : 20)

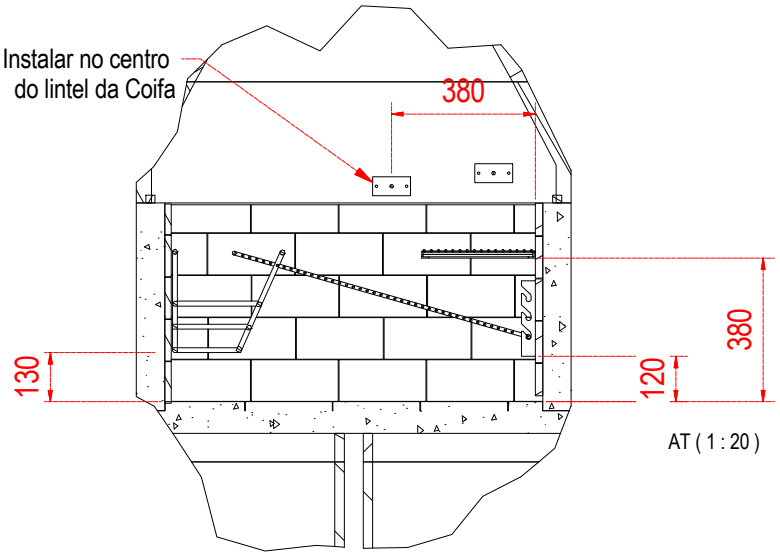

AT (1 : 20)

VISTA FRONTAL

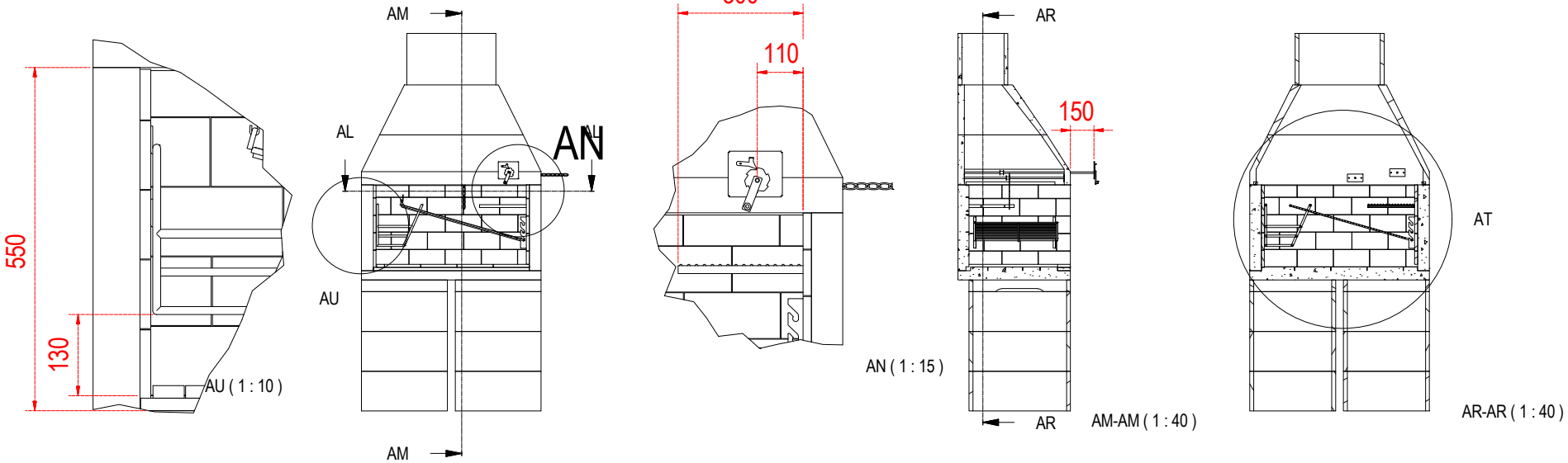

AU (1 : 10)

AN (1 : 15)

AM-AM (1 : 40)

AR-AR (1 : 40)

Dometal®
LAREIRAS
CHURRASQUEIRAS
& ACESSÓRIOS
Paixão pelo fogo desde 1971
TEL: (041) 3667-3377

EMPRESA: DOMETAL	DESENHO CARLOS	DATA 16/ 01/ 2024	ESC. S/E
PRODUTO: MONTAGEM PARRILA CDP1000	PROJETO BRUNO	DATA	UNIDADE mm
REF: DETALHE TÉCNICO	APROVADO	DATA	VISTO
	DES Nº CDP1000	REVISÃO 0001	FOLHA 3

É expressamente proibido a reprodução, transmissão, divulgação e distribuição para terceiros sem autorização da DOMETAL sob pena de sanções previstas em lei.