CDP 1150

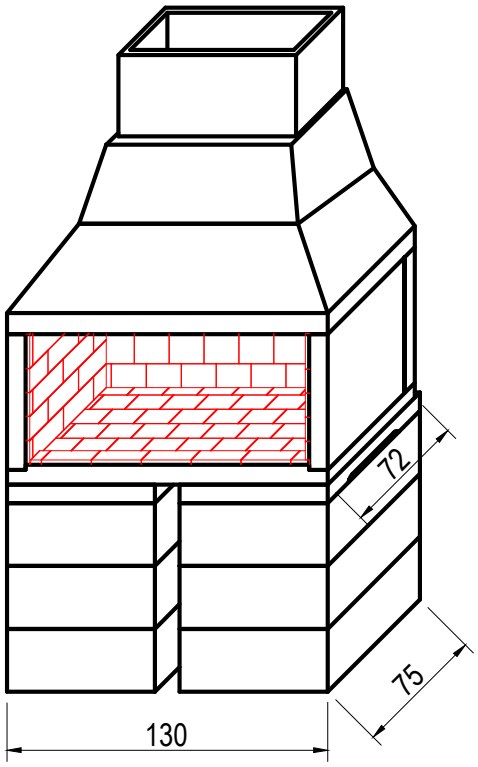

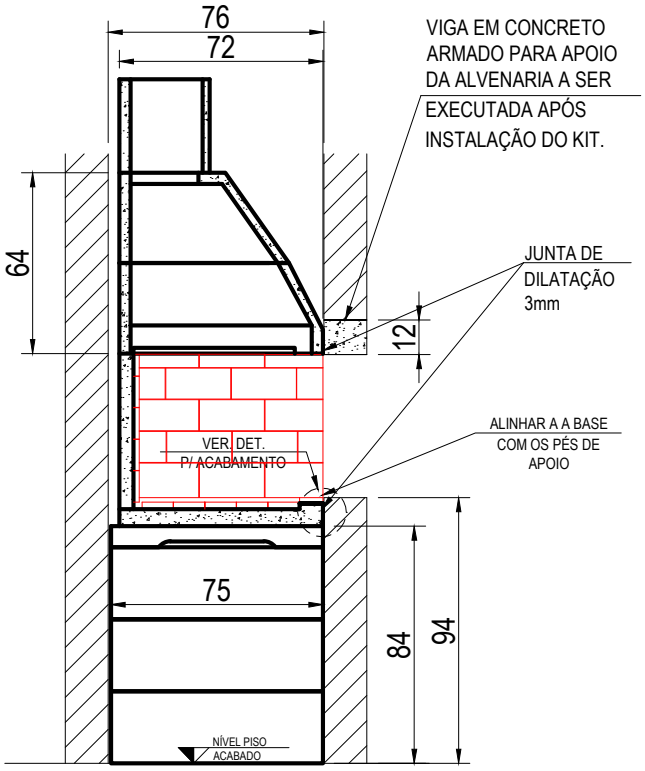

CORTE COM ALVENARIA DE FECHAMENTO A SER EXECUTADA APÓS INSTALAÇÃO DO KIT.

FURO NA LAJE PARA BLOCO CONCRETO

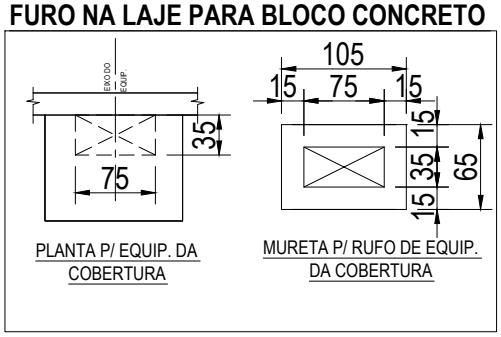

FURO NA LAJE PARA CHAMINÉ METÁLICA

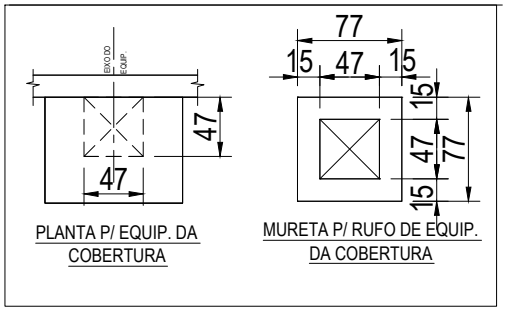

OBS:

- O conjunto de pés de apoio deverá estar rigorosamente no nível e esquadro, pois será a referência para montagem do kit.
- O uso de materiais impróprios na parte de baixo do equipamento pode provocar incêndio ou danos não cobertos pela garantia.
- Não revista seu kit com drywall, o ideal é revestir com lã de rocha de 2 polegadas ao redor do kit.

Dometal®
LAREIRAS CHURRASQUEIRAS & ACESSÓRIOS
Paixão pelo fogo desde 1971
TEL: (041) 3667-3377

EMPRESA: DOBIGNIES & CIA LTDA

PRODUTO: KIT CHURRASQUEIRA PARRILA CDP-1150

REF: DETALHE TÉCNICO - CJ DE PÉS PRÉ-MOLDADOS

DESENHO	DATA	ESC.
CARLOS	04/04/22	S/ESC
PROJETO	DATA	UNIDADE
		CM
APROVADO	DATA	VISTO

É expressamente proibido a reprodução, transmissão, divulgação e distribuição para terceiros sem autorização da DOMETAL sob pena de sanções previstas em lei.

DES Nº 113

REVISÃO 04(OUT-23)