DETALHE DO
FURO NA LAJE

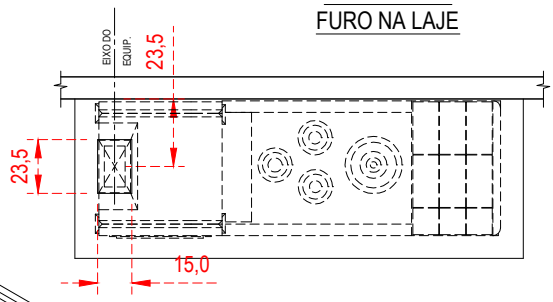

PERSPECTIVA DA BASE COM LAJE PARA
KIT FOGÃO COM FORNO CAIPIRA.

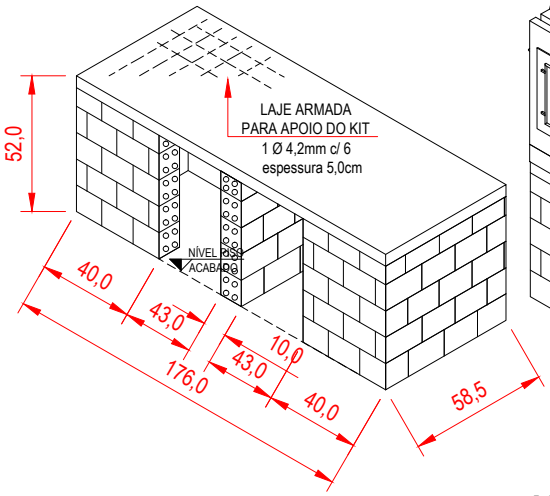

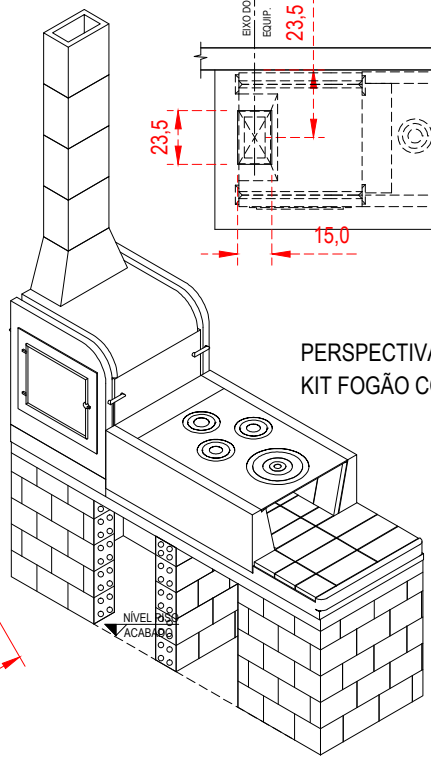

PERSPECTIVA DA BASE COM O
KIT FOGÃO COM FORNO CAIPIRA.

VISTA SUPERIOR DA EXECUÇÃO DA BASE

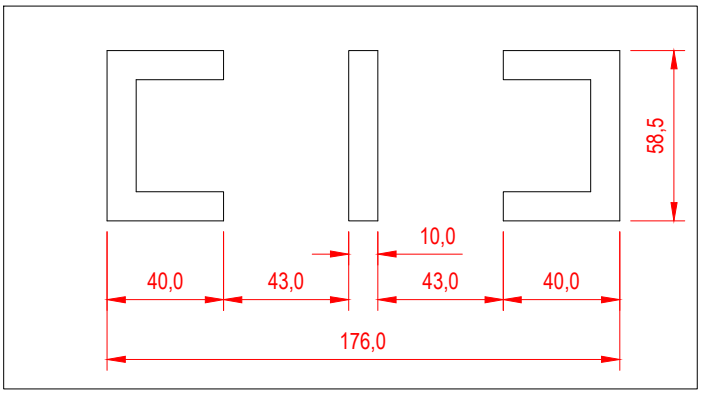

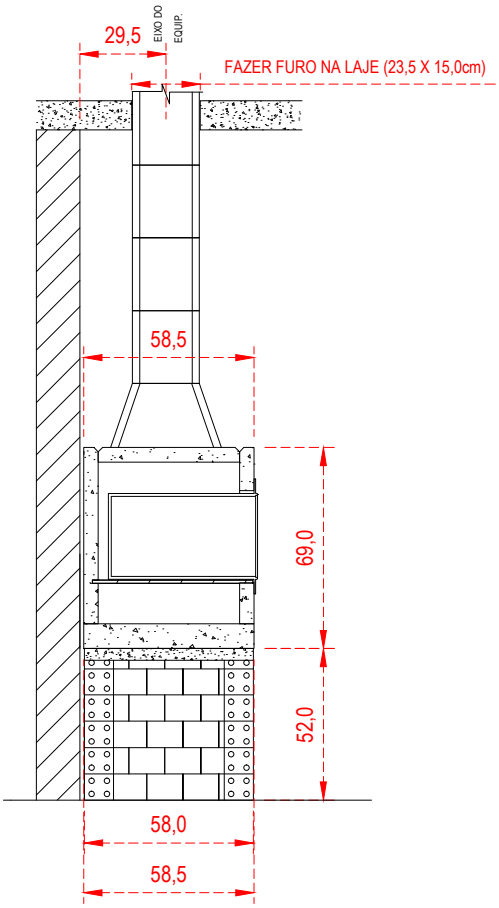

VISTA FRONTAL DA EXECUÇÃO DA BASE

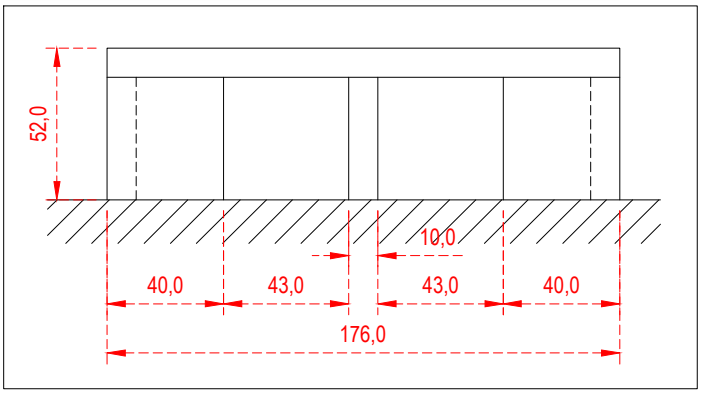

Dometal
LAREIRAS
CHURRASQUEIRAS
& ACESSÓRIOS
TEL: (041) 3667-3377

EMPRESA: DOBIGNIES & CIA LTDA

PRODUTO: FOGÃO COM FORNO CAIPIRA

REF: DETALHE DE BASE EM ALVENARIA

DESENHO	DATA	ESC.
CARLOS	02/08/23	S/ESC
PROJETO	DATA	UNIDADE
		CM
APROVADO	DATA	VISTO

É expressamente proibido a reprodução, transmissão, divulgação e distribuição para terceiros sem autorização da DOMETAL sob pena de sanções previstas em lei.

DES Nº	REVISÃO
0090	24/08/23

Antes de executar este desenho verifique sobre possíveis atualizações nos produtos Dometal email: projetos@dometal.com.br