VISTA SUPERIOR

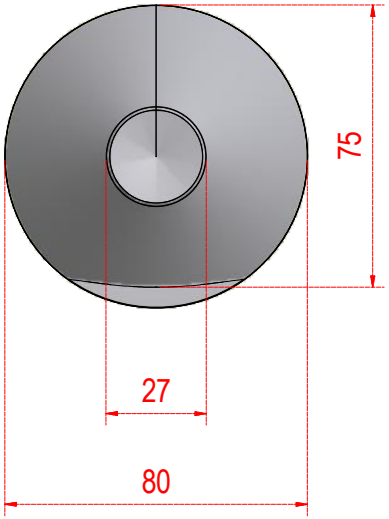

PESO

267KG

VISTA FRONTAL

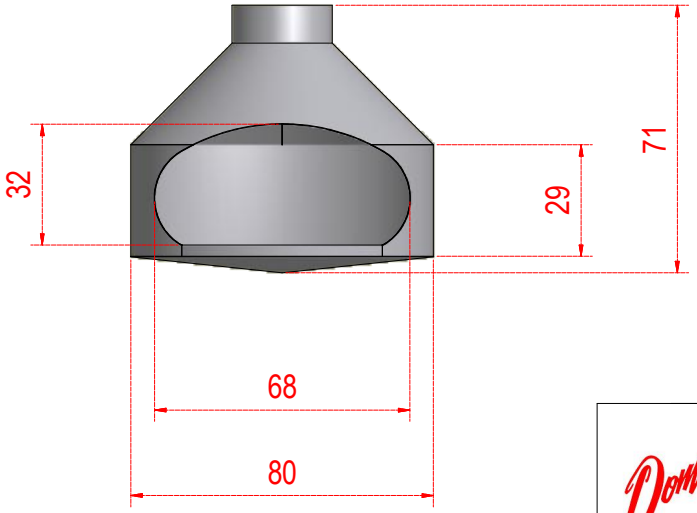

VISTA LATERAL

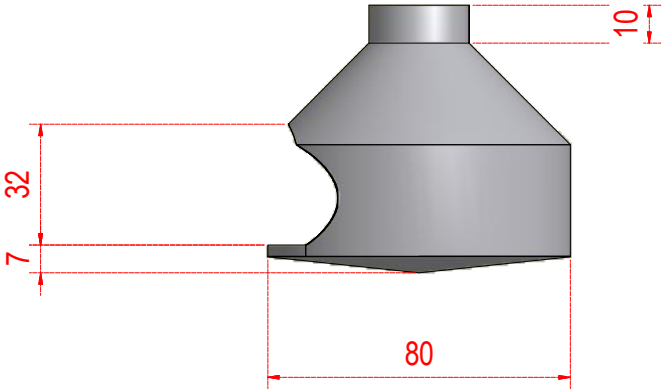

Dometal®
LAREIRAS
CHURRASQUEIRAS
& ACESSÓRIOS
Paixão pelo fogo desde 1971
TEL: (041) 3667-3377

EMPRESA:	DOMETAL
PRODUTO:	LAREIRA NEW AVALLON AELFIXA
REF:	AELFIXA

DESENHO: CARLOS	DATA: 05/ 07/ 2023	ESC.: S/E
PROJETO: BRUNO	DATA:	UNIDADE: mm
APROVADO:	DATA:	VISTO:
DES Nº: AELFIXA	REVISÃO: 0002	FOLHA: 1

É expressamente proibido a reprodução, transmissão, divulgação e distribuição para terceiros sem autorização da DOMETAL sob pena de sanções previstas em lei.