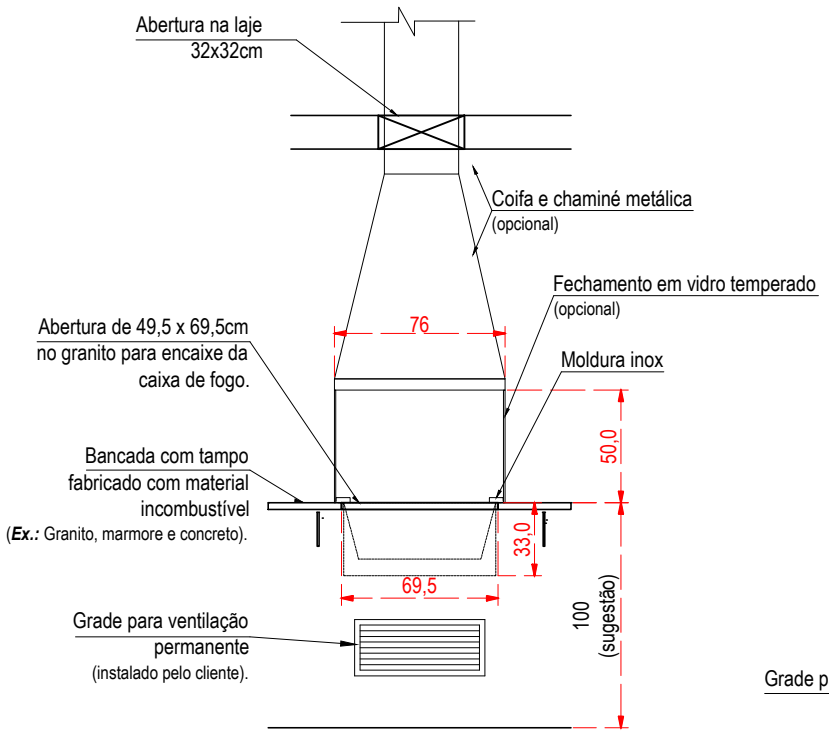

VISTA FRONTAL

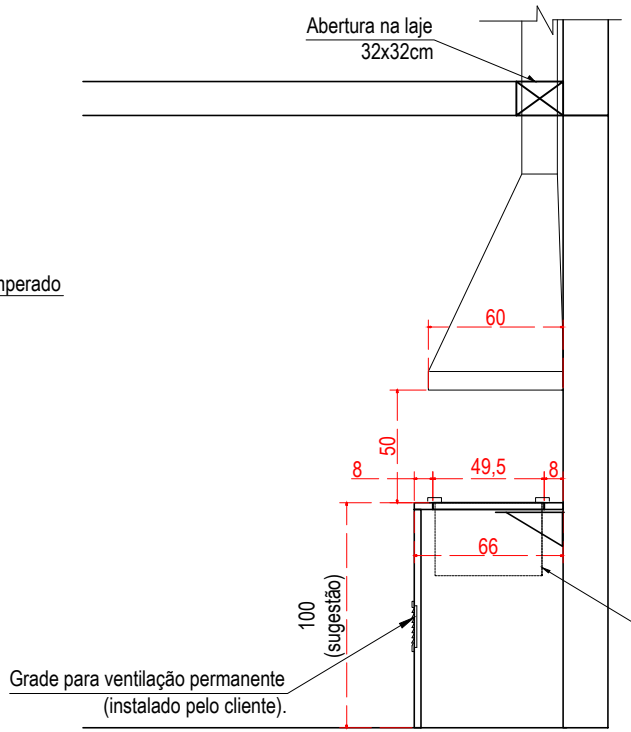

VISTA LATERAL

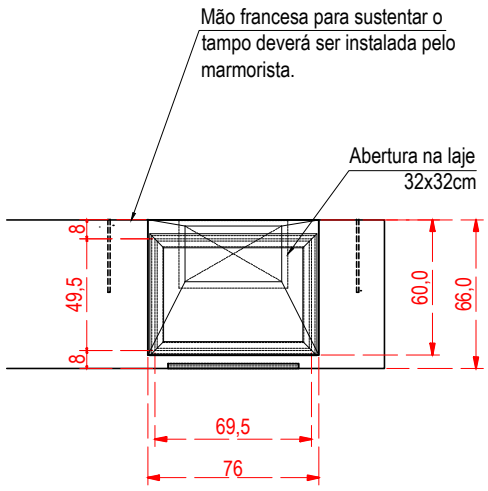

VISTA SUPERIOR

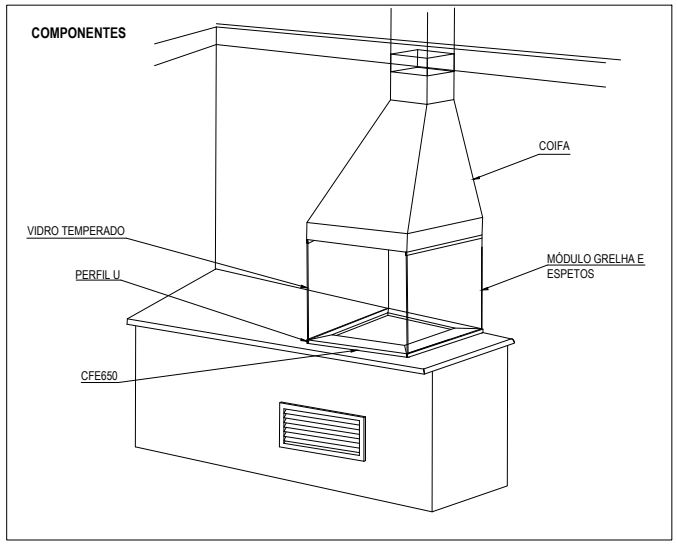

* O rodapia deverá ser instalado após a colocação dos vidros.
* Mão francesa deverá ser instalada conforme orientação do marmorista.
* Qualquer objeto deverá ficar distante de no mínimo 20cm da caixa de fogo.
* Peso aproximado da caixa de fogo: 50kg.

Dometal
LAREIRAS CHURRASQUEIRAS & ACESSÓRIOS
TEL: (041) 667-3377

EMPRESA: Dobignies & Cia Ltda

CFE 750 - CAIXA DE FOGO COM MOLDURA INOX

Detalhes de Instalação - Recorte Granito
Churrasqueiras

DESENHO: Carlos	DATA: 11 / 08 / 2021	ESC.: S/E
PROJETO	DATA: 11 / 08 / 2021	UNIDADE: cm
APROVADO	DATA	VISTO
Nº DESENHO	DATA REVISÃO	REVISÃO Nº: 0003

É expressamente proibido a reprodução, transmissão, divulgação e distribuição para terceiros sem autorização da DOMETAL sob pena de sanções previstas em lei.