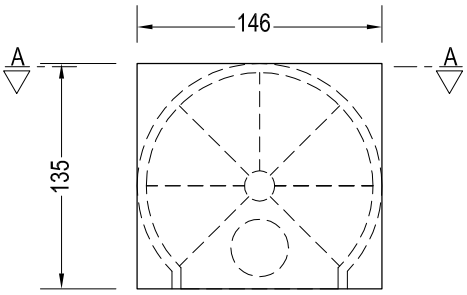

VISTA SUPERIOR

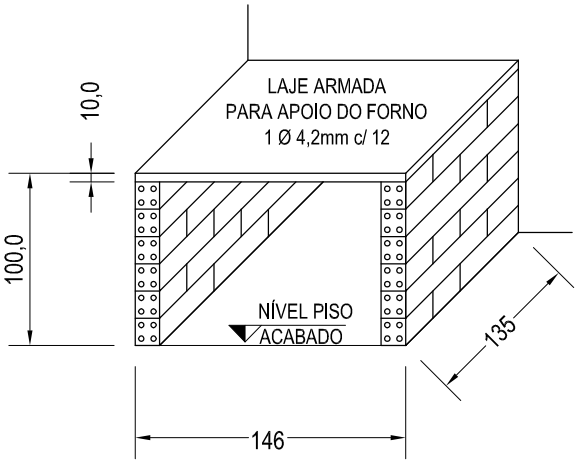

PERPECTIVA DA BASE PARA
FORNO LE GOURMET

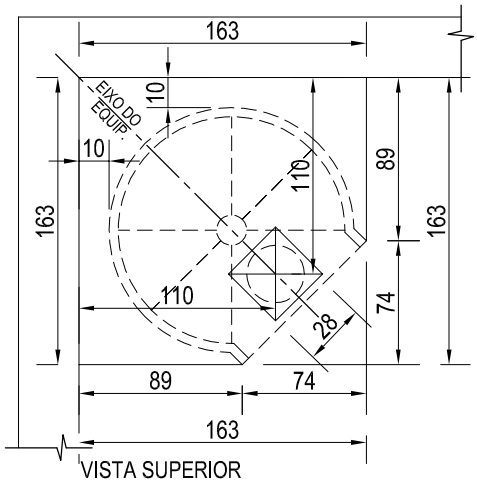

VISTA SUPERIOR

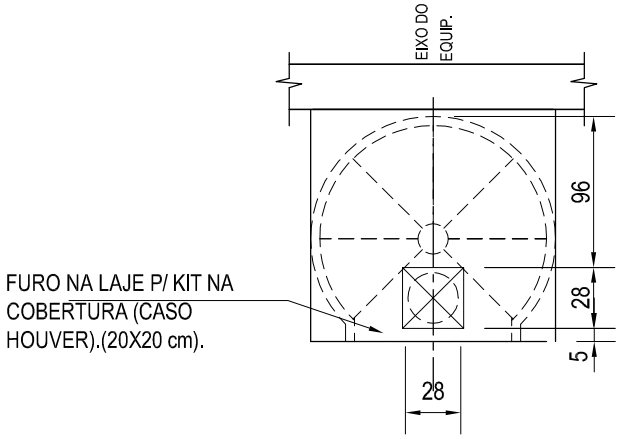

FURO NA LAJE P/ KIT NA
COBERTURA (CASO
HOUVER).(20X20 cm).

PLANTA P/ EQUIP. DA
COBERTURA

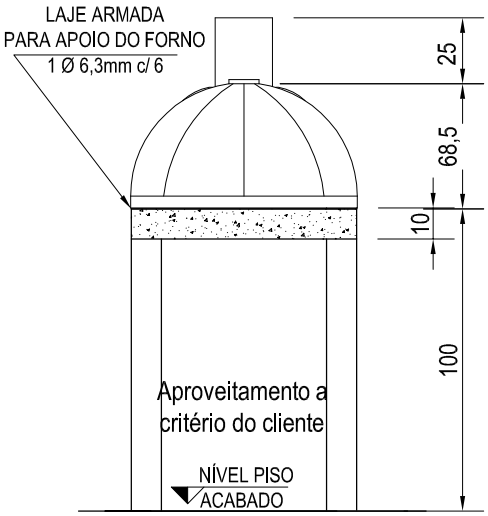

VISTA - AA

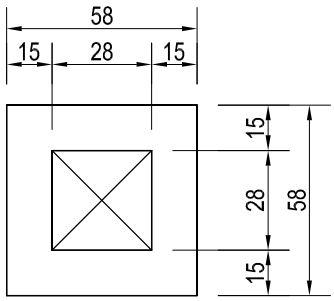

MURETA P/ RUFO DE
EQUIP. DA COBERTURA

OBS 01 .: MEDIDAS SOMENTE DO FORNO, NÃO INCLUSO REVESTIMENTO.

OBS 02 .: A BASE DEVE RECEBER SOMENTE O FORNO, OU SEJA, SE HOUVER REVESTIMENTO DE ALVENARIA, EVITAR USAR A MESMA BASE COMO APOIO

OBS 03 .: EXECUTAR A BASE NIVELADA E ESQUADREJADA, POIS SERÁ A REFERÊNCIA PARA MONTAGEM DO FORNO.

Dometal
LAREIRAS
CHURRASQUEIRAS
& ACESSÓRIOS
TEL: (041) 3667-3377

EMPRESA: DOBETON INDUSTRIA E COMERCIO	DESENHO: ANDRÉA	DATA: 24/09/09	ESC.: S/ESC
PRODUTO: DETALHE DE BASE	PROJETO	DATA	UNIDADE: CM
REF: FORNO MASTER 120	APROVADO	DATA	VISTO
	DES Nº: 0089	REVISÃO	DATA REVISÃO

É expressamente proibido a reprodução, transmissão, divulgação e distribuição para terceiros sem autorização da DOMETAL sob pena de sanções previstas em lei.

À Dometal é reservada o direto de alterações técnicas ou não nos modelos de sua fabricação sem aviso prévio, em função da melhoria dos produtos que oferece ao seus clientes. Antes de executar este desenho verifique sobre possíveis atualizações nos produtos Dometal email: projetos@dometal.com.br

Aprovado pela: CEG gasNatural
Aprovado pela: COMGÁS NATURAL
Associado ABNT ASSOCIAÇÃO BRASILEIRA DE NORMAS TÉCNICAS
Powered by Autodesk TECNOLOGY Software authorized